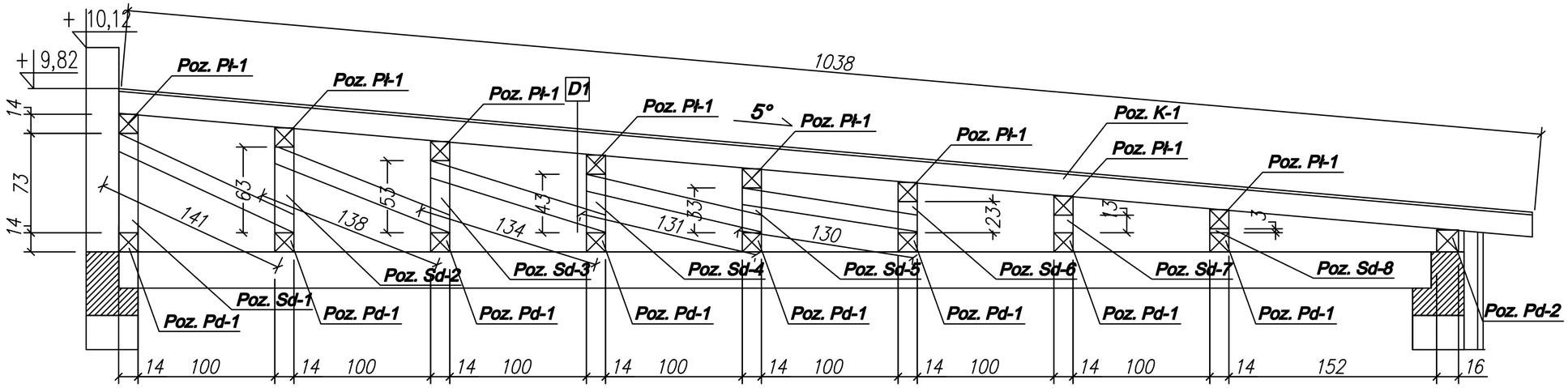

Biuro Projektów	Biuro Projektów i Usług Inwestycyjnych "PROBUD" Ireneusz Marciak, 39-500 Sanok, Sanoczek 143, tel. 780-001-000
Rys	PROJEKT WYKONAWCZY
Branża	konstrukcyjna
Nazwa obiektu	Rozbudowa, przebudowa i nadbudowa budynku magazynowego z pracowniami konserwacji zabytków i stolarnią
Inwestor	MUZEUM BUDOWNICTWA LUDOWEGO, ul. Traugutta 3, 38-500 Sanok
Adres obiektu	Gm.: Sanok-M , m-ść:Sanok-Śródmieście, dz.nr ewid. 19/1, 22/1
Tytuł rysunku	DŹWIGAR DACHOWY Poz. D-1.1
Projektant	Branża i tytuł uprawnień: Pojęcie / Skala: 1:25 / nr uprawnień / Rys. 1.1 / Data: 03-2022 / mgr inż. Ireneusz MARCIAK - upr. budowlane w spec. konstrukcyjno-budowlanej bez ograniczeń nr PDO/0000/POWK/009